Motor neumático GLSAM4-F

características técnicas

Con aire comprimido como medio actuador, los motores neumáticos se valen de la expansión del aire comprimido para transformar su energía en energía mecánica
Tanto la velocidad como el par pueden ser regulados de forma sencilla y se puede parar e invertir el giro muy rapidamente.
Su uso está muy extendido en muchas aplicaciones industriales donde es obligatorio evitar la generación de chispas.
Entre las aplicaciones típicas se encuentran la industria farmaceútica, la industria alimentaria...

GLSAM4-F110 Brida con agujeros pasantes
GLSAM4-F114 Brida con rosca

Modelo	Eje	Valores operación						Par máximo			Entrada	Rotación
		rpm max	HP	Par lb.in	Par Nm	Consumo aire CFM	Consumo aire l/m	rpm	Par lb.in	Par Nm		
GLS4AM-F	0,625"	3000	1,7	36	4,1	78	2210	300	56	6,3	1/4"	Reversible

***Medidas en pulgadas/mm**

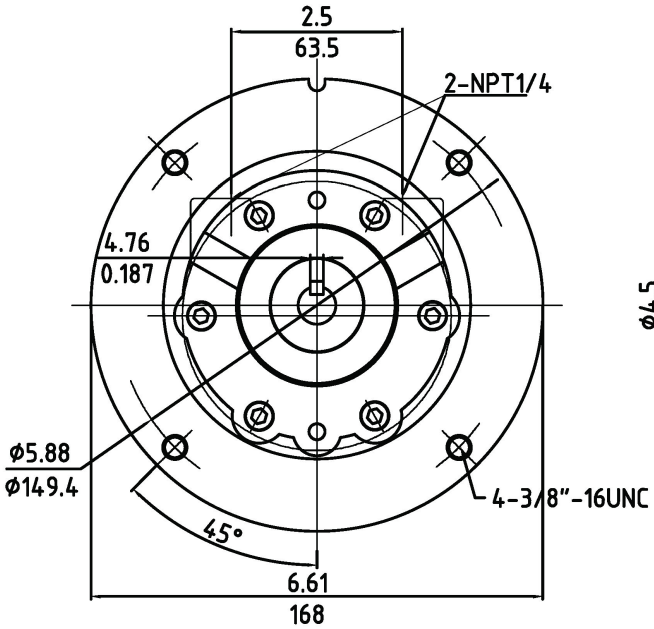

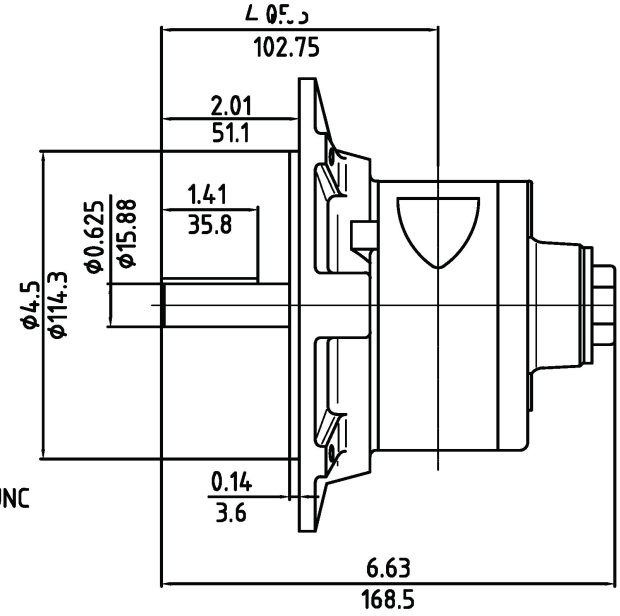

GOLDSPRAY
www.goldspray.com
(+34) 96 156 58 36
comercial@goldspray.com