Motor neumático GLSAM1-V

características técnicas

Con aire comprimido como medio actuador, los motores neumáticos se valen de la expansión del aire comprimido para transformar su energía en energía mecánica
Tanto la velocidad como el par pueden ser regulados de forma sencilla y se puede parar e invertir el giro muy rapidamente.
Su uso está muy extendido en muchas aplicaciones industriales donde es obligatorio evitar la generación de chispas.
Entre las aplicaciones típicas se encuentran la industria farmaceútica, la industria alimentaria...

Modelo	Eje	Valores operación						Par máximo			Entrada	Rotación
		rpm max	HP	Par lb.in	Par Nm	Consumo aire CFM	Consumo aire l/m	rpm	Par lb.in	Par Nm		
GLS1AM-V	-	10.000	0,43	2,8	0,31	20	565	500	5,5	0,65	-	Reversible

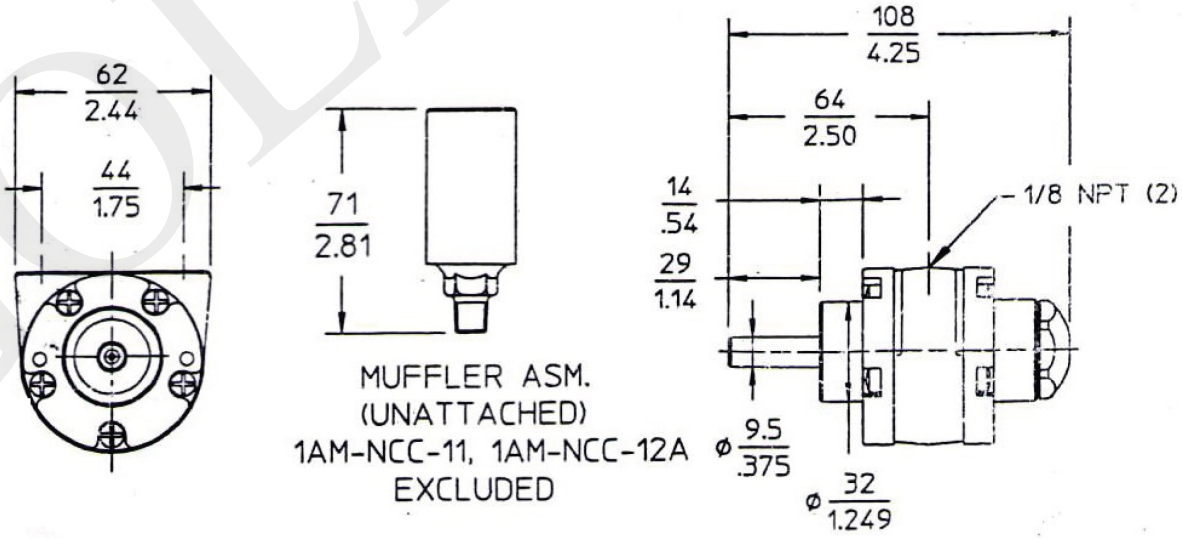

***Medidas enmm/ pulgadas**

GOLDSPRAY
www.goldspray.com
(+34) 96 156 58 36
comercial@goldspray.com